2. Contest 50MHz depuis Tête de Ran ; HE5LC

Le vendredi matin 15 juin, Ludovic HB9EOU, André HB9CVC et François HB9BLF se retrouvent sur le parc de l'hôtel de Tête de Ran. Le contest 50MHz a lieu ce week-end ; il faut du temps pour préparer une station et des antennes qui marchent au top.

Nous pouvons utiliser le local de la police qui se situe au sommet de la bosse et qui a le courant électrique. Nous ne savons pas encore que c'est la dernière année que cet arrangement sera possible. La police installant de nouveaux équipements, ce local ne nous sera hélas plus accessible dès 2013. Dommage ! Un si beau sommet, bien dégagé avec un local en dur et le jus ; le rêve du radioamateur VHF-UHF !

Les voitures pleines de matériel arrivent au sommet en brinquebalant sur un chemin caillouteux, mais elles arrivent (un 4x4 serait mieux indiqué vu la qualité du chemin). C'est l'été. Le bétail se prélasse tout autour du grand mât de Tête de Ran en ruminant benoîtement. La 1ère activité des OM est d'envoyer tout ce beau monde brouter ailleurs. Ces bêtes sont curieuses, mais quand elles reviennent elles ne peuvent que rester à l'écart de la nouvelle barrière électrique (prêtée par Florian) fraichement installée par des OM qui veulent avoir la paix sur leur montagne.

Il fait un beau temps de montage d'antennes.

On décharge le matériel, on installe le shack puis, montages de la 2x6EL LFA à François et de la 6EL JXX à André.

Pour ériger la 2x6EL, on utilise un mât de levage muni de 2 palans ; un 1er qui tire sous l'antenne du bas, et un 2ème qui tire sous l'antenne du haut (il y a 5m10 entre les 2 antennes et le tube de mât en haut n'est pas épais).

Le haubanage principal prend sous l'antenne du bas. Des haubans plus fins stabilisent le haut. Ils seront bien utiles dans la nuit de samedi à dimanche !

La 6EL JXX est plus basse. Elle est amarrée à la barrière au-dessus du local.

Le montage est achevé en début de soirée

Un peu de trafic pour tester l'installation vendredi soir : pas de grand DX mais 2 STN intéressantes : CU1EZ (Açores) en HM76KX et TF3ML/p (Islande) en HP93UJ

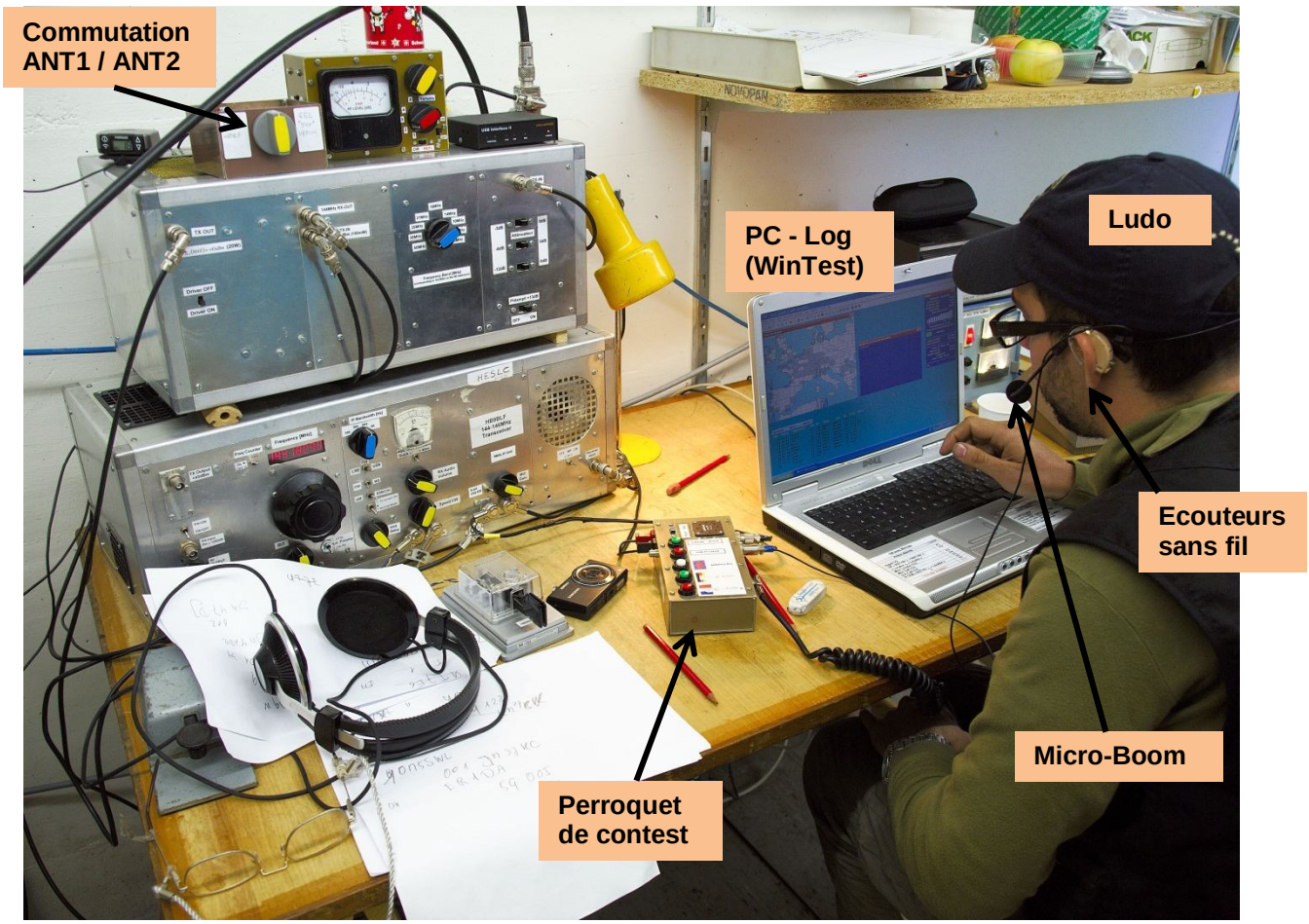

Quelques détails sur la station : transceiver 144MHz en-dessous. Dessus le transverter 144MHz ←→ ondes courtes (commuté sur la bande 50MHz). Le PA de 100W est sous la table. Voies TX et RX séparées → un seul relais de commutation TX/RX à l'extérieur des appareils.

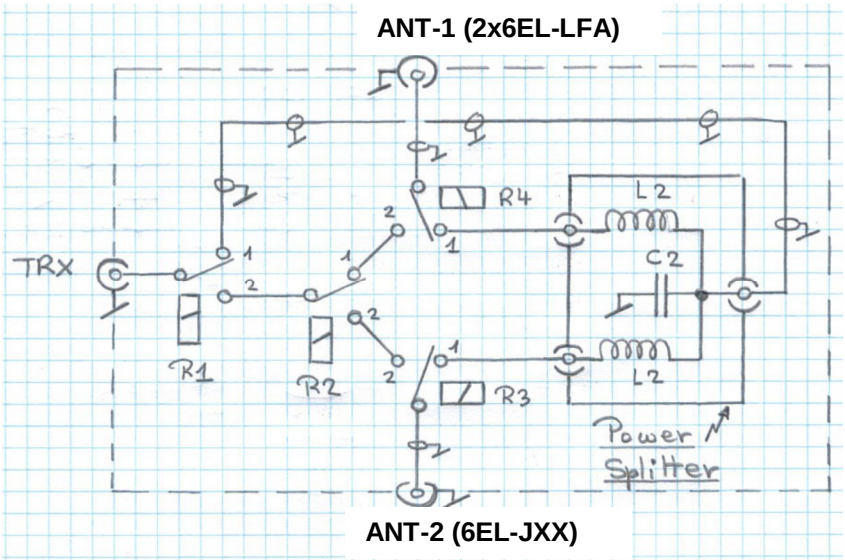

Ci-contre le schéma de la commutation des antennes 2x6EL-LFA ou 1x6EL-JXX.

Lorsque les relais R1, R3 et R4 sont en position « 1 », le signal du TRX est envoyé sur le « Power-splitter » qui le partage entre les antennes 1 et 2.

Lorsque les relais R1, R3 et R4 sont en positions « 2 », le signal du TRX est envoyé par R2, soit sur l'ANT-1 soit sur l'ANT-2

Le commutateur d'antennes a 3 positions : ANT1 seule, ANT1+2, ANT2 seule.

Samedi matin on essaye de chauffer un peu la bande. Pas d'ouvertures ES, mais on fait de la tropo comme sur la bande 2 mètres. Contacts avec des stations HB, F, ON par tropo. Très peu d'activité car la bande n'est pas ouverte en ES.

Ce manque d'activité nous laisse tout le temps pour le gastro de midi. Ensuite, Ludo tâte la propagation sur le 50MHz, mais c'est assez plat.

Démarrage du contest à 16H00 HBT avec une flopée de stations HB au début qui se contactent parmi faute de mieux.

Puis PA4JJ en tropo à 630km, des STN italiennes par-dessus les Alpes, des DL, F, avec des distances entre 200 et 500km

Après 1 heure de contest, 80 liaisons mais pas beaucoup de points pour un contest sur 6 mètres. On est bien placés, là-haut sur la bosse de Tête de Ran, les stations répondent en tropo comme sur la bande 2 mètres ; stations DL, ON, PA, OE, I, S59, F, GJ6YB (Guernesey).
Il faut attendre 20H00 HBT pour le 1er QSO ES : YR2X en KN06. Ensuite, quelques stations anglaises en tropo, puis une petite giclée en ES avec des YO, YU, LZ, une station GM. Ça fait du bien ; le score commence à monter.
Vers 21H00, la propagation ES cale un peu ; deux STN G à 1000km (IO83) avec des petits signaux en tropo puis un mélange de QSO ES et tropo. A 22H00 HBT, 170 QSO dont 30 DX en ES.
On aurait davantage de point en contest 144MHz à la même heure…

A partir de 22H40, quelques EA et CT, puis enfin à 22H48 on contacte KP4EIT qui sera notre meilleur (et seul) DX (7200km). Puis dans la soirée quelques stations sporadiques sur l'Espagne, et enfin les Canaries EA8ACW/p à 00H20. Vers 1H00 du matin il n'y a plus rien. On a 200 QSO tout rond ; on arrête pour la nuit.

Ludo dormira dans le local radio, et François dans sa tente canadienne montée à côté du pylône. La nuit est venteuse et pluvieuse ! La nuit dans la tente est un peu agitée. Des sardines se décrochent et BLF reçoit un bout de la tente sur les pieds. Il faut aller remettre tout en place sous la « roille », puis se réchauffer et essayer de dormir un peu. L'antenne 2x6EL est bien secouée, mais comme elle est haubanée au milieu et tout en-haut, elle reste en place.

Ludo reprend le trafic vers 6H00 du matin : premier contact en tropo avec G8T. HB9SMU et HB9DNP sont montés nous rejoindre vers 6H00. HB9DNP essaye en CW, mais ça ne répond pas.

Seulement 6 QSO jusqu'à 8H00, puis US7L (KN79) vers 8H30, et ensuite, cela s'anime un peu ; des Ukrainiens avec des QRB autour de 2000km, quelques Russes, toujours des stations en tropo entre-deux, puis vers 10H00 une belle série de YO.

BLF : mais où est donc cette fichue propagation ?

Le matin, le vent s'est calmé et le soleil fini de dissiper le brouillard. A midi, il fait à nouveau beau et une température agréable.

Le Val-de-Ruz sous le soleil dimanche

Quelques stations en CW, puis vers midi, nos signaux vont se faire entendre chez les Grecs.
280 QSO au compteur, dont seulement 80 sur la matinée.

La propagation tourne sur le Sud avec des IT9 et toujours un mélange avec des stations qui arrivent en tropo ; un G4 à 680km suivi d'un GM en ES à 1300km. Un Turc à 13H30, une giclée de G à 700km.

Vers 14H00 la propagation ES tombe complétement et on terminera le contest avec des DL, ON, PA, G en tropo. On finit le contest avec 340 liaisons au total.

Heureusement que l'on utilisait un QTH bien dégagé, car si on n'avait dû compter que sur la propagation ES, on se serait un peu ennuyés.

Le démontage se fait assez vite et sous un beau soleil. A 4 OM, HB9SMU, CVC, EOU et BLF, tout est paqueté à 18H00. Une belle expérience, à renouveler avec *si possible* davantage de propagation.

Results of IARU Region 1 - 50 MHz Contest 16th/17th June 2012

Category 50MHz single operator

Rg	Call	Locator	Height	QSO	Score	DX	Call	Locator	TRX	Pwr	Ant
1.	HB9AOF	JN36AD	400	108	120564	2185	UT7QF	KN77MV	TS-2000	100W	5Y
2.	HB9CQL	JN37UM	350	54	46606	2037	UY5QO	KN77MT	FT-897	100W	3Y/GP
3.	HB9CXK	JN47PM	532	45	41336	2159	UT1I	KN96AX	FT-847	100W	4Y
4.	HB9EXO	JN36NW	433	43	36509	2098	UT7QF	KN77NV	IC-756	100W	3Y
5.	HB9BOS	JN37TM	375	28	19019	2020	UU9R	KN64SM	FT-950	100W	GP
6.	HB9DRS	JN37SN	277	20	9081	1427	EA7RM	IM87CS	TS-2000	100W	HB9CV

Category 50MHz multi operator

Rg	Call	Locator	Height	QSO	Score	DX	Call	Locator	TRX	Pwr	Ant
1.	HE5LC	JN37JC	1227	340	229775	7268	KP4EIT	FK68SI	homemade	100W	2x6Y
2.	HB9FMN	JN37MI	895	150	142554	7322	NP4A	FK68PD	IC-7200	100W	2x5Y
3.	HB9FX	JN37XD	730	142	91918	2944	EA8ACW	IL28EC	FT-857	100W	2x5Y
4.	HB9AJ	JN47CH	615	118	85310	2466	UT1I	KN90AX	K3	100W	6Y
5.	HB9HR	JN47DF	820	95	57852	2301	UT5M	KN98PM	FT-847	100W	5Y
6.	HB9BA	JN37SG	1280	106	53200	2026	UU9R	KN64SM	IC-706	100W	5Y
7.	HB9GT	JN47MH	1300	132	45370	1933	UT7EW	KN78MM	TS-2000	80W	4Y
8.	HB9RR	JN47DJ	460	76	43569	1986	UT7E	KN78MM	IC-706	100W	4Y
9.	HB9FA	JN37TI	1080	81	42727	2202	UU6JJ	KN85EL	FT-950	100W	5Y
10.	HB9AW/p	JN37WB	1140	73	20649	2000	UTØEW	KN78MM	IC-7000	50W	3Y
11.	HB9LU/p	JN47EB	650	60	15791	1701	CT1DIZ	IM58KP	FT-897	100W	5Y